数 量 総 括 表

工事区分 (LEVEL1)	工　　種 (LEVEL2)	種　　別 (LEVEL3)	細　　別 (LEVEL4)	規　　格 (LEVEL5)	単位	数位	設計 数量	積算 数量	摘　要
道路改良	道路土工	作業土工	床　掘	小規模	m3	10	12.8	10	
			埋　戻	小規模、発生土	m3	1	5.1	5	
				小規模、粒調砕石M-30	m3	1	2.0	2	
		残土処理工	残土処理	運搬距離6.7km	m3	1	7.1	7	
	構造物撤去工	構造物撤去工	アスファルト 舗装版切断	t=5cm	m	1	3.5	4	
			アスファルト 舗装版破砕		m2	10	176.1	180	
			殻運搬処分	As廃材	m3	1	8.8	9	
			コンクリート 構造物取壊し	有筋	m3	1	4.2	4	
			殻運搬処分	Co廃材(有筋)	m3	1	4.2	4	
	排水構造物工	側溝工	L形側溝	250B、標準型	m	1	88.3	88	
				250B、乗入型	m	1	13.2	13	
				250B、切下型	m	1	2.4	2	
		集水桝工	L形集水桝	縁塊のみ	基	1	2.0	2	

土　工　集計調書

種別	計算式				単位	数量
床掘（土砂）	V＝（別紙計算書より）	12.76	＝	12.76	m3	12.8
埋戻（土砂）	V＝（別紙計算書より）	5.13	＝	5.13	m3	5.1
埋戻（砕石）	V＝（別紙計算書より）	2.01	＝	2.01	m3	2.0
残土処理	V＝ 12.8 －（5.1 ／ 0.9）		＝	7.10	m3	7.1

計　算　書

床　掘

測点番号	距離	横断面積 法長	平均横断面積 法長	立法米 平法米	摘要
BP		0.25			
	20.000		0.28	5.60	
N01		0.31			
	20.000		0.25	5.00	
N02		0.18			
	10.300		0.21	2.16	
N02+10.3		0.23			

小　計	50.300			12.76	
合　計	50.300			12.76	

埋　戻　し（土砂）

計　算　書

測点番号	距離	横断面積 法長	平均 横断面積 法長	立法 平法 米 米	摘要
BP		0.09			
	20.000		0.10	2.00	
N01		0.11			
	20.000		0.10	2.00	
N02		0.09			
	10.300		0.11	1.13	
N02+10.3		0.12			
小　計	50.300			5.13	
合　計	50.300			5.13	

埋　戻　し（砕石）

計　算　書

測点番号	距離	横断面積 法長	平均 横断面積 法長	立法米 平法米	摘要
BP		0.04			
	20.000		0.04	0.80	
N01		0.04			
	20.000		0.04	0.80	
N02		0.04			
	10.300		0.04	0.41	
N02+10.3		0.04			

小　　計	50.300			2.01	
合　　計	50.300			2.01	

取　壊　撤　去　工　　集　計　調　書

種　　別	計　　算　　式	単位	数　　量
アスファルト舗装版切断	L = （別紙計算書より） = 3.50	m	3.5
アスファルト舗装版破砕	A = （別紙計算書より） = 176.05	m2	176.1
コンクリート構造物取壊	V = 有筋構造物（別紙計算書より） = 4.19	m3	4.2
殻運搬			
Co殻運搬	V = （有筋） = 4.19	m3	4.2
殻処分			
As殻処分	8.80 × 2.35 t/m3 = 20.69	t	20.7
	（換算率）		
Co殻(有筋)処分	4.19 × 2.50 t/m3 = 10.47	t	10.5

取　壊　撤　去　工　　調　　書

NO.1

種　　別	計　　算　　式					単位	数　量
As舗装版取壊し							
	終点部						
As舗装版切断	L =	3.5		=	3.50	m	3.5
As舗装版破砕	A =	176.1		=	176.05	m2	176.1
廃材処分	V =	176.1	× 0.05	=	8.80	m3	8.8
既設構造物取壊撤去	有筋構造物						
	延長		（材料計算書より）				
L形側溝	V =	103.80	× 0.04	=	4.15	m3	
	基数		（材料計算書より）				
集水桝　縁塊	V =	2.00	× 0.02	=	0.04	m3	
有筋構造物合計				=	4.19	m3	4.2

As舗装版破砕

計　算　書

測点 番号	距離	~~横断面積~~ 幅員	平均 ~~横断面積~~ 幅員	~~立法米~~ 平法米	摘要
BP		3.50			
	20.000		3.50	70.00	
N01		3.50			
	20.000		3.50	70.00	
N02		3.50			
	10.300		3.50	36.05	
N02+10.3		3.50			

小計	50.300			176.05	
合計	50.300			176.05	

既設側溝取壊　　材　料　計　算　書　　10m当たり

【略図】

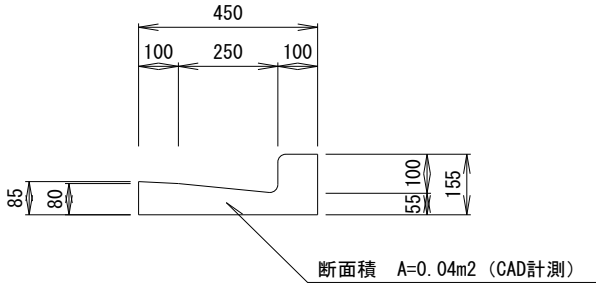

名　　称	計　　算　　式	単位	数　　量	摘　　要
側溝取壊	V =　0.04　×　10.0	m3	0.40	有筋

集水桝縁塊取壊　　材　料　計　算　書　　10基当たり

【略図】

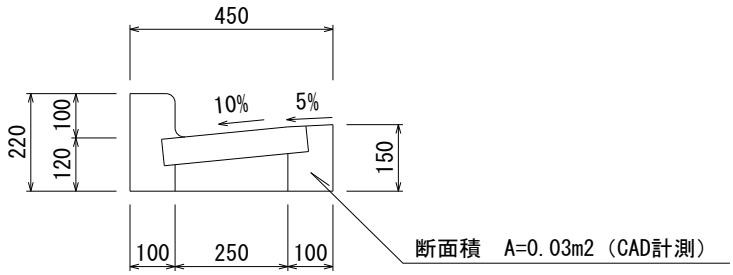

名　　称	計　　算　　式	単位	数　　量	摘　　要
桝取壊	V =　0.03　×　0.60　（1基当たり体積）			
	V =　0.02　×　10.00	m3	0.18	有筋

排 水 構 造 物 工　集 計 調 書

種　別	計　算　式			単位	数　量
L形側溝					
250B(標準型)	L =	=	88.30	m	88.3
250B(乗入型)	L =	=	13.20	m	13.2
250B(切下型)	L =	=	2.40	m	2.4
L形集水桝					
縁塊	N =	=	2.00	基	2.0

側　溝　工　調　書							NO.1
種　別	計　算　式					単位	数　量
L形側溝	250B	標準型	（図面より）				
左側	L =			=	42.00	m	
右側	L =	29.4	+	16.9	=	46.30	m	
計	L =			=	88.30	m	88.3
L形側溝	250B	乗入れ型	（図面より）				
左側	L =			=	8.40	m	
右側	L =			=	4.80	m	
計	L =			=	13.20	m	13.2
L形側溝	250B	切下げ型	（図面より）				
左側	L =			=	1.20	m	
右側	L =			=	1.20	m	
計	L =			=	2.40	m	2.4

集　水　桝　工　　調　　書			NO.1
種　　別	計　　算　　式	単位	数　量
L形集水桝　縁塊	250B		
左側	L = = 2.00	基	2.0

L形側溝　　材　料　計　算　書　　10m当たり

【略図】 250B

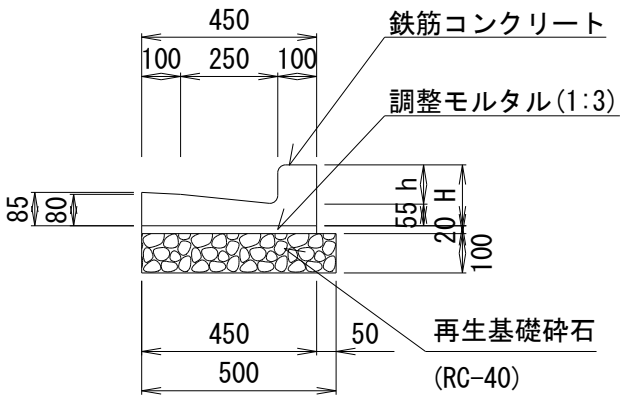

呼び名	H	h
標準型	155	100
乗入型	105	50
切下左右	105～155	50～100

名　　称	計　　算　　式	単位	数　　量	摘　　要
鉄筋コンクリートL形	N =	本	16.5	
調整モルタル	V = 0.45 × 0.02 × 10.0	m3	0.09	1:3
基礎砕石	A = 0.50 × 10.0	m2	5.00	厚さ100mm
基面整正	A = 0.50 × 10.0	m2	5.00	

L形集水桝　縁塊　　材　料　計　算　書

10基当たり

【略図】 250B

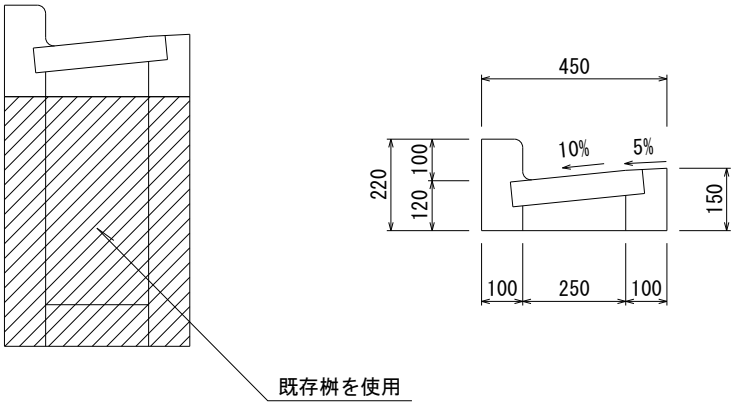

名　　称	計　　算　　式	単位	数　　量	摘　　要
プレキャスト集水桝				
縁塊	N =　450×220×600	基	10.00	
コンクリート蓋	N =	枚	10.00	