令和 5 年度　仕　　様　　書

工 事 名	町道104号線側溝整備工事
工事箇所	秩父郡小鹿野町小鹿野地内
工事大要	工事延長　L=36m 幅員　W=3.0m 排水構造物工　L=36m

小 鹿 野 町

積　算　情　報　書

工　事　名	令和　5　年度 町道104号線側溝整備工事
変　更　回　数	
諸　経　費　区　分	公共 令和04年度
工　種　区　分	道路改良工事
単 価 適 用 年 月 日	令和05年04月01日付 公共
単　価　地　区	秩父(秩父県土整備)
機 損 適 用 年 月 日	令和04年10月以降適用
歩 掛 適 用 年 月 日	令和04年10月 公共
備　考	

総　　括　　表

費目・工種・種別・細目	数量	単位	単価	金額	明細単価番号 基準
工事費	1	式			H00100
本工事費	1	式			H00200
道路改良工事02	1	式			K0003
合計					Q00001

小鹿野町

本工事費内訳書

費目・工種・種別・細目	数量	単位	単価	金額	明細単価番号 基準
道路改良工事02	1	式			K0003
道路土工	1	式			Y309010
床掘り 土砂 小規模	20	m3			P 1 号 SP210030-0001 II-1-③-1
埋戻し 小規模 土砂	10	m3			P 2 号 SP210410-0001 II-1-③-13
土砂等運搬 小規模 ﾊﾞｯｸﾎｳ山積0.28m3(平積0.2m3) 土砂 6.0km以下 DID区間無 ﾀｲﾔ損耗費(良好)含む	10	m3			P 3 号 SP210110-0001 II-1-②-1
構造物撤去工	1	式			Y108215 処:
コンクリート構造物撤去処分 Co廃材（有筋）	1	m3			E 1 号 I0002 処:
コンクリート構造物撤去処分 Co廃材（無筋）	0.3	m3			E 2 号 I0007 処:
舗装版切断 ｱｽﾌｧﾙﾄ舗装版 15cm以下	39	m			P 4 号 SP430510-0001 IV-3-③-1
舗装版破砕積込(小規模土工)	28	m2			P 5 号 SP210720-0001 II-1-③-1
殻運搬処分 As廃材	1.4	m3			E 3 号 I0006 処:
排水構造物工	1	式			Y500010
長尺U型側溝 300×300	26	m			E 4 号 I0001
長尺U型側溝 300×300、グレーチング	10	m			E 5 号 I0008
現場打ち集水桝 500×500	1	基			E 6 号 I0005
防護柵復旧工	1	式			Y513040
木柵撤去・再設置 有物使用	9	m			E 7 号 I0004
宅地擁壁新設 コンクリートブロック	6	m			E 8 号 I0003
舗装復旧工	1	式			Y512706

本工事費内訳書

費目・工種・種別・細目	数量	単位	単価	金額	明細単価番号 基準
間詰路盤工(人力路盤施工) 再生切込砕石40～0㎜ (RC-40) 仕上り厚=12㎝	11	m2			代 1 号 SQ100600-0002 参考資料 P40
間詰路盤工(人力路盤施工) 粒調砕石30～0㎜ (M-30) 仕上り厚=10㎝	11	m2			代 2 号 SQ100600-0003 参考資料 P40
表層(車道･路肩部) 1層当り仕上厚50㎜ 密粒度ｱｽｺﾝ(13) 平均幅員1.4m未満 ﾌﾟﾗｲﾑｺｰﾄ 締固密度2.35	11	m2			P 6 号 SP410260-0003 Ⅳ-1-②-1
直接工事費計					P0000001
共通仮設費計	1	式			H03701
共通仮設費(率化)	1	式			H00803
共通仮設費率分	1	式			Q00910
純工事費	1	式			H00600
現場管理費	1	式			Q00601
工事原価	1	式			H00500
一般管理費等	1	式			Q00501 金銭的保証を必要としない
工事価格	1	式			H00400
消費税等相当額	1	式			Q00401
合計					Q00402

I0002

第　1 号 E代価

コンクリート構造物撤去処分 Co廃材（有筋）

(　　,処:　　)　　100　m3 当り

名　称・規　格	数　量	単位	単　価	金　額	明細単価番号 基　準
構造物とりこわし 鉄筋構造物 機械施工 昼間 時間制約無 低騒音･低振動対策必要	100	m3			代　3 号 S824010-0001 Ⅵ-1-④-1
殻運搬 ｺﾝｸﾘｰﾄ(鉄筋)構造物とりこわし 機械積込 8.0km以下 DID区間無 ﾀｲﾔ損耗費(良好)含む	100	m3			P　7 号 SP227010-0001 Ⅱ-2-25-1
廃材持込料 Co廃材[有筋] 秩父県土整備事務所	250	t			TZA17010002 土木単価 P135 処:
計					P0000001
単位当たり					P0000002

I0007

第　2 号 E代価

コンクリート構造物撤去処分 Co廃材（無筋）

(　　,処:　　)　　100　m3 当り

名　称・規　格	数　量	単位	単　価	金　額	明細単価番号 基　準
構造物とりこわし 鉄筋構造物 機械施工 昼間 時間制約無 低騒音･低振動対策必要	100	m3			代　3 号 S824010-0001 Ⅵ-1-④-1
殻運搬 ｺﾝｸﾘｰﾄ(鉄筋)構造物とりこわし 機械積込 8.0km以下 DID区間無 ﾀｲﾔ損耗費(良好)含む	100	m3			P　7 号 SP227010-0001 Ⅱ-2-25-1
廃材持込料 Co廃材[無筋] 秩父県土整備事務所	235	t			TZA17010003 土木単価 P135 処:
計					P0000001
単位当たり					P0000002

I0006

第　3 号 E代価

殻運搬処分 As廃材

(　　,処:　　)　　100　m3 当り

名　称・規　格	数　量	単位	単　価	金　額	明細単価番号 基　準
殻運搬 舗装版破砕 機械積込(小規模土工) 4.5km以下 DID区間無 ﾀｲﾔ損耗費(良好)含む	100	m3			P　8 号 SP227010-0002 II-2-25-1
廃材持込料 As廃材 秩父県土整備事務所	235	t			TZA17010001 土木単価 P135 処:
計					P0000001
単位当たり					P0000002

小鹿野町

I0001

第　4 号 E代価

長尺U型側溝 300×300

10　　m 当り

名　称・規　格	数　量	単位	単　価	金　額	明細単価番号 基　準
U型側溝据付け L=4000㎜ 1000kg/個以下 昼間 時間制約無 基礎砕石施工有	10	m			代　4 号 S821410-0001 Ⅵ-1-⑥-1
蓋版据付け 県型側溝蓋 車道390×100×600㎜ 昼間 時間制約無	8.33	枚			代　5 号 S821430-0003 Ⅵ-1-⑥-2
蓋版据付け 県型側溝蓋 車道390×100×600㎜ 昼間 時間制約無	8.33	枚			代　6 号 S821430-0004 Ⅵ-1-⑥-2
基面整正	5.9	㎡			P　9 号 SP210080-0001 Ⅱ-1-③-1
防音シート 40×2×1990	10	本			L0005
計					P0000001
単位当たり					P0000002

I0008

第　5 号 E代価

長尺U型側溝 300×300、グレーチング

10　　m 当り

名　称・規　格	数　量	単位	単　価	金　額	明細単価番号 基　準
U型側溝据付け L=4000㎜ 1000kg/個以下 昼間 時間制約無 基礎砕石施工有	10	m			代　4 号 S821410-0001 Ⅵ-1-⑥-1
蓋版据付け ｺﾝｸﾘｰﾄ鋼製 40kg/枚以下 昼間 時間制約無	10	枚			代　7 号 S821430-0002 Ⅵ-1-⑥-2
基面整正	5.9	㎡			P　9 号 SP210080-0001 Ⅱ-1-③-1
防音シート 40×2×1990	10	本			L0005
計					P0000001
単位当たり					P0000002

I0005

第　6 号 E代価

現場打ち集水桝 500×500

1　基 当り

名　称・規　格	数　量	単位	単　価	金　額	明細単価番号 基　準
現場打ち集水桝･街渠桝(本体) 人力打設 0.38m3を超え0.40m3以下 18-8-25(20)高60% 一般･特殊養生(練炭)	1	箇所			P 10 号 SP222950-0001 II-2-⑩-45
グレーチング（ますぶた） 607*607*55、T-20、細目 物価資料	1	組			L0004
基面整正	0.81	m2			P 9 号 SP210080-0001 II-1-③-1
計					P0000001
単位当たり					P0000002

I0004

第　7 号 E代価

木柵撤去・再設置 有物使用

10　　m 当り

名　称・規　格	数　量	単位	単　価	金　額	明細単価番号 基　準
防護柵(横断･転落防止柵)撤去工 土中建込 ﾋﾞｰﾑ･ﾊﾟﾈﾙ式 支柱間隔3m	10	m			代　8 号 S810770-0001 Ⅵ-2-③-20
防護柵(横断･転落防止柵)設置工 土中建込 ﾋﾞｰﾑ･ﾊﾟﾈﾙ式 施工規模50m未満 支柱間隔1.5m 根巻きｺﾝｸﾘｰﾄ無	10	m			代　9 号 S810760-0001 Ⅵ-2-③-19
計					P0000001
単位当たり					P0000002

小鹿野町

I0003

第　8 号 E代価

宅地擁壁新設 コンクリートブロック

10　　m 当り

名　称・規　格	数　量	単位	単　価	金　額	明細単価番号 基　準
建築用コンクリートブロック 350*190*120 物価資料	134.98	個			L0002
モルタル練 普通 1:3	0.15	m3			P 11 号 SP240060-0002 II-4-①-1
鉄筋工(太径鉄筋含む) 施工規模10t未満 補正無(一般構造物) 小口 太径10%未満(補正なし) SD-295 D10mm	0.006	t			代 10 号 S810010-0001 VI-2-①-2
現場打基礎コンクリート 基礎砕石有 18-8-25(20)高 一般･特殊養生(練炭)	1.28	m3			P 12 号 SP226170-0001 II-2-③-1
基面整正	6.5	m2			P 9 号 SP210080-0001 II-1-③-1
防護柵(横断･転落防止柵)撤去工 ﾌﾟﾚｷｬｽﾄｺﾝｸﾘｰﾄﾌﾞﾛｯｸ建込 ﾋﾞｰﾑ･ﾊﾟﾈﾙ式 支柱間隔1m	10	m			代 11 号 S810770-0002 VI-2-③-20
防護柵(横断･転落防止柵)設置工 ﾌﾟﾚｷｬｽﾄｺﾝｸﾘｰﾄﾌﾞﾛｯｸ建込 ﾋﾞｰﾑ･ﾊﾟﾈﾙ式 支柱間隔1m 施工規模100m未満	10	m			代 12 号 S810760-0002 VI-2-③-19
計					P0000001
単位当たり					P0000002

SQ100600-0002

第　1 号 代価表

間詰路盤工(人力路盤施工) 再生切込砕石40～0mm (RC-40)
(仕上り厚=12cm　　,　　)
(参考資料 P40　　,　　)　　100　m2 当り

名　称・規　格	数　量	単位	単　価	金　額	明細単価番号 基　準
普通作業員		人			TR0102 土木単価 P1
★再生クラッシャーラン RC-40	15.24	m3			TZ002122003 土木単価 P5
タンパ及びランマ運転 60～80kg		日			S917623-0001 機－２３
諸　雑　費　（丸め）	1	式			Z3000004
計					P0000001
単位当たり					P0000002
[条件] [A] = 12.000　cm　仕上り厚さ			[B] = 7　路盤材料区分 再生切込砕石40～0mm (RC-40)		

SQ100600-0003

第　2 号 代価表

間詰路盤工(人力路盤施工) 粒調砕石30～0mm (M-30)
(仕上り厚=10cm　　,　　)
(参考資料 P40　　,　　)　　100　m2 当り

名　称・規　格	数　量	単位	単　価	金　額	明細単価番号 基　準
普通作業員		人			TR0102 土木単価 P1
★粒度調整砕石 M-30	12.7	m3			TZ002124002 土木単価 P5
タンパ及びランマ運転 60～80kg		日			S917623-0001 機－２３
諸　雑　費　（丸め）	1	式			Z3000004
計					P0000001
単位当たり					P0000002
[条件] [A] = 10.000　cm　仕上り厚さ			[B] = 8　路盤材料区分 粒調砕石30～0mm (M-30)		

S824010-0001

第　3 号 代価表

構造物とりこわし 鉄筋構造物 機械施工
(昼間 時間制約無　　,低騒音･低振動対策必要)
(Ⅵ-1-④-1　　,　　)　　1　m3 当り

名　称・規　格	数　量	単位	単　価	金　額	明細単価番号 基　準
★鉄筋構造物【構造物とりこわし】 昼間 機械施工 制約無	1	m3			TQ001611007 土木単価(標･市) P16
諸 雑 費　(丸め)	1	式			Z3000004
計					P0000001
単位当たり					P0000002
[条件] [A] = 2　構造物区分 鉄筋構造物 [C] = 3　時間的制約の有無 時間制約無 [E] = 1　低騒音･低振動対策 低騒音･低振動対策必要			[B] = 1　工法区分 機械施工 [D] = 2　夜間作業の有無 夜間作業無		

小鹿野町

S821410-0001

第　4 号 代価表

U型側溝据付け　L=4000mm 1000kg/個以下
(昼間 時間制約無　　,基礎砕石施工有　　)
(Ⅵ-1-⑥-1　　,　　)　　10　m 当り

名　称・規　格	数　量	単位	単　価	金　額	明細単価番号 基　準
★U型側溝 昼間 L2000 1000kg以下 制約無 据付け	10	m			TQ001365003 土木単価(標･市) P16
★長尺U形側溝 普通型車道用(120×150) (4-30) 内幅300×深300×長4000	2.5	個			TZA04020002 土木単価 P32
★再生クラッシャーラン RC-40	0.684	m3			TZ002122003 土木単価 P5
諸 雑 費 (丸め)	1	式			Z3000004
計					P0000001
単位当たり					P0000002
[条件] [A] = 1 作業区分 据付け			[B] = 3 L=1.0m､4.0m､5.0mの使用の有無 L=4,000mm		
[C] = 2 夜間作業の有無 夜間作業無 [E] = 3 規格･仕様区分 L=2000mm 1000kg/個以下 [G] = 1 施工箇所における補正 施工箇所補正無			[D] = 55 U型側溝種類 側溝 各種 [F] = 3 時間的制約の有無 時間制約無 [H] = 1 基礎砕石施工の有無 基礎砕石施工有		
[I] = 5 基礎砕石の種類 再生ｸﾗｯｼｬｰﾗﾝ 40～0 [K] = 2.500 個 側溝設計数量			[J] = 0.570 m3 基礎砕石設計数量		

小鹿野町

S821430-0003

第　5 号 代価表

蓋版据付け　県型側溝蓋 車道390×100×600㎜
(昼間 時間制約無　　,　　)
(Ⅵ-1-⑥-2　　,　　)　　1　枚 当り

名　称・規　格	数 量	単位	単 価	金 額	明細単価番号 基 準
★蓋版コンクリート･鋼製 昼間 170kg以下 制約無 据付け	1	枚			TQ001367002 土木単価(標･市) P18
★県型側溝蓋 車道 390×100×600㎜	1	枚			TZA04150023 土木単価 P35
諸 雑 費　(丸め)	1	式			Z3000004
計					P0000001
単位当たり					P0000002
[条件] [A] = 1　作業区分 据付け [C] = 2　規格･仕様 ｺﾝｸﾘｰﾄ鋼製 40超170kg/枚以下 [E] = 2　夜間作業の有無 夜間作業無			[B] = 21　蓋版の種類 県型側溝蓋 車道390×100×600㎜ [D] = 3　時間的制約の有無 時間制約無 [F] = 1　施工箇所における補正 施工箇所補正無		

S821430-0004

第　6 号 代価表

蓋版据付け　県型側溝蓋 車道390×100×600㎜
(昼間 時間制約無　　,　　)
(Ⅵ-1-⑥-2　　,　　)　　1　枚 当り

名　称・規　格	数 量	単位	単 価	金 額	明細単価番号 基 準
★蓋版コンクリート･鋼製 昼間 170kg以下 制約無 据付け	1	枚			TQ001367002 土木単価(標･市) P18
★県型側溝蓋 車道 390×100×600㎜ 網付､網の材質問わない	1	枚			TZA04150024 土木単価 P35
諸 雑 費 （丸め）	1	式			Z3000004
計					P0000001
単位当たり					P0000002
[条件] [A] = 1 作業区分 据付け [C] = 2 規格･仕様 ｺﾝｸﾘｰﾄ鋼製 40超170kg/枚以下 [E] = 2 夜間作業の有無 夜間作業無			[B] = 22 蓋版の種類 県型側溝蓋 車道390×100×600㎜ [D] = 3 時間的制約の有無 時間制約無 [F] = 1 施工箇所における補正 施工箇所補正無		

S821430-0002

第　7 号 代価表

蓋版据付け　ｺﾝｸﾘｰﾄ鋼製 40kg/枚以下
(昼間 時間制約無　　,　　)
(Ⅵ-1-⑥-2　　,　　)　　1　枚 当り

名　称・規　格	数　量	単位	単　価	金　額	明細単価番号 基　準
★蓋版コンクリート･鋼製 昼間 40kg以下 制約無 据付け	1	枚			TQ001367001 土木単価(標･市) P18
グレーチング 995*390*100、T-20 物価資料	1	枚			L0003
諸 雑 費 （丸め）	1	式			Z3000004
計					P0000001
単位当たり					P0000002
[条件] [A] = 1 作業区分 据付け			[B] = 32 蓋版の種類 各種		
[C] = 1 規格･仕様 ｺﾝｸﾘｰﾄ鋼製 40kg/枚以下 [E] = 2 夜間作業の有無 夜間作業無			[D] = 3 時間的制約の有無 時間制約無 [F] = 1 施工箇所における補正 施工箇所補正無		

小鹿野町

S810770-0001

第 8 号 代価表

防護柵(横断･転落防止柵)撤去工 土中建込 ﾋﾞｰﾑ･ﾊﾟﾈﾙ式
(支柱間隔3m ,)
(Ⅵ-2-③-20 ,) 1 m 当り

名 称 ・ 規 格	数 量	単位	単 価	金 額	明細単価番号 基 準
★横断・転落防止柵撤去工 土中建込用 ﾋﾞｰﾑ式･ﾊﾟﾈﾙ式 防護柵設置工 (横断･転落防止柵)	1	m			TQ001164004 土木単価(標･市) P22
諸 雑 費 (丸め)	1	式			Z3000004
計					P0000001
単位当たり					P0000002
[条件] [A] = 1 施工区分 土中建込 ﾋﾞｰﾑ･ﾊﾟﾈﾙ式			[B] = 4 支柱間隔 支柱間隔3m		
[C] = 1 時間制約 時間制約無			[D] = 1 夜間作業 夜間作業無		

小鹿野町

S810760-0001

第　9 号 代価表

防護柵(横断･転落防止柵)設置工 土中建込 ﾋﾞｰﾑ･ﾊﾟﾈﾙ式 施工規模50m未満
(支柱間隔1.5m ,根巻きｺﾝｸﾘｰﾄ無)
(Ⅵ-2-③-19 ,) 1 m 当り

名称・規格	数量	単位	単価	金額	明細単価番号 基準
★横断・転落防止柵設置工 土中建込用 ﾋﾞｰﾑ式･ﾊﾟﾈﾙ式 防護柵設置工（横断･転落防止柵）	1	m			TQ001150004 土木単価(標･市) P22
防護柵（横断･転落防止柵） 現場発生品使用	1	m			L0001
諸 雑 費 （丸め）	1	式			Z3000004
計					P0000001
単位当たり					P0000002
[条件] [A] = 1 施工区分 土中建込 ﾋﾞｰﾑ･ﾊﾟﾈﾙ式 [C] = 1 根巻きｺﾝｸﾘｰﾄの有無 根巻きｺﾝｸﾘｰﾄ無 [E] = 1 時間制約 時間制約無 [G] = 0.000 箇所 根巻きｺﾝｸﾘｰﾄ箇所数			[B] = 2 支柱間隔 支柱間隔1.5m [D] = 3 施工規模 施工規模50m未満 [F] = 1 夜間作業 夜間作業無		

S810010-0001

第 10 号 代価表

鉄筋工(太径鉄筋含む) 施工規模10t未満 補正無(一般構造物) 小口
(太径10%未満(補正なし) ,SD-295 D10㎜)
(Ⅵ-2-①-2 ,) 1 t 当り

名称・規格	数量	単位	単価	金額	明細単価番号 基準
★鉄筋工 加工･組立共 一般構造物 鉄筋工 (太径鉄筋含む)	1	t			TQ001001002 土木単価(標･市) P19
★鉄筋コンクリート用棒鋼 SD295 D10 小口(5t以下)	1.03	t			TZA03010044 土木単価 P12
諸 雑 費 (丸め)	1	式			Z3000004
計					P0000001
単位当たり					P0000002
[条件] [A] = 1 鉄筋規格 SD-295 D10㎜			[y1] = 1 鉄筋規格 小口		
[H] = 1 規格･仕様区分 一般構造物 [C] = 1 現場条件 ﾄﾝﾈﾙ内作業･法面作業以外 [E] = 1 夜間作業 夜間作業無			[B] = 2 施工規模 施工規模10t未満 [D] = 1 時間制約 時間制約無 [F] = 1 太径鉄筋の割合 太径10%未満(補正なし)		
[G] = 1 構造物種別による補正 補正無(一般構造物)					

小鹿野町

S810770-0002

第 11 号 代価表

防護柵(横断･転落防止柵)撤去工 ﾌﾟﾚｷｬｽﾄｺﾝｸﾘｰﾄﾌﾞﾛｯｸ建込 ﾋﾞｰﾑ･ﾊﾟﾈﾙ式
(支柱間隔1m ,)
(Ⅵ-2-③-20 ,) 1 m 当り

名称・規格	数量	単位	単価	金額	明細単価番号 基準
★横断・転落防止柵撤去工ブロック建込用 ﾋﾞｰﾑ式･ﾊﾟﾈﾙ式 防護柵設置工（横断･転落防止柵）	1	m			TQ001166004 土木単価(標･市) P22
諸 雑 費 （丸め）	1	式			Z3000004
計					P0000001
単位当たり					P0000002
[条件] [A] = 2 施工区分 Pｺﾝｸﾘｰﾄﾌﾞﾛｯｸ建込 ﾋﾞｰﾑ･ﾊﾟﾈﾙ式			[B] = 1 支柱間隔 支柱間隔1m		
[C] = 1 時間制約 時間制約無			[D] = 1 夜間作業 夜間作業無		

S810760-0002

第 12 号 代価表

防護柵(横断･転落防止柵)設置工 ﾌﾟﾚｷｬｽﾄｺﾝｸﾘｰﾄﾌﾞﾛｯｸ建込 ﾋﾞｰﾑ･ﾊﾟﾈﾙ式
(支柱間隔1m ,施工規模100m未満)
(Ⅵ-2-③-19 ,) 1 m 当り

名称・規格	数量	単位	単価	金額	明細単価番号 基準
★横断・転落防止柵設置工ブロック建込用 ﾋﾞｰﾑ式･ﾊﾟﾈﾙ式 防護柵設置工（横断･転落防止柵）	1	m			TQ001154004 土木単価(標･市) P22
防護柵（横断･転落防止柵） 現場発生品使用	1	m			L0001
諸 雑 費 （丸め）	1	式			Z3000004
計					P0000001
単位当たり					P0000002
[条件] [A] = 2 施工区分 Pｺﾝｸﾘｰﾄﾌﾞﾛｯｸ建込 ﾋﾞｰﾑ･ﾊﾟﾈﾙ式 [C] = 3 根巻きｺﾝｸﾘｰﾄの有無 土中建込設置以外 [E] = 1 時間制約 時間制約無 [G] = 0.000 箇所 根巻きｺﾝｸﾘｰﾄ箇所数			[B] = 1 支柱間隔 支柱間隔1m [D] = 4 施工規模 施工規模100m未満 [F] = 1 夜間作業 夜間作業無		

SP210030-0001

第　1 号 施工パッケージ　　床掘り　土砂 小規模

1　　m3 当り

(Ⅱ-1-③-1　　,　　)

名　称・規　格	金額構成比(%)	金　額	構成比(%)	基準地区単価	積算地区単価	明細単価番号 基　準
【機械】						
バックホウ 後方超小旋回型 排対型:2次基準 ｸﾛｰﾗ型 山積0.28m3(平積0.2m3)						TM502003121 機械経費 P2-12
【労務】						
運転手(特殊)						TR0114 土木単価 P1
普通作業員						TR0102 土木単価 P1
【材料】						
★軽油 1.2号						TZ006702002 土木単価 P106
【端数調整】						
[条件] [J1] = 1　土質 土砂			[J2] = 5	施工方法	上記以外(小規模)	
[J5] = 1　費用の内訳 全ての費用						

SP210410-0001

第　2 号 施工パッケージ　　埋戻し　小規模

(土砂　　,　　)　　1　m3 当り

(Ⅱ-1-③-13　　,　　)

名　称・規　格	金額構成比(%)	金　額	構成比(%)	基準地区単価	積算地区単価	明細単価番号 基　準
【機械】						
バックホウ 後方超小旋回型 排対型:2次基準 ｸﾛｰﾗ型 山積0.28m3(平積0.2m3)						TM502003121 機械経費 P2-12
タンパ及びランマ 60～80kg						TM10800612 機械経費 P2-69
【労務】						
普通作業員						TR0102 土木単価 P1
特殊作業員						TR0101 土木単価 P1
運転手(特殊)						TR0114 土木単価 P1
【材料】						
★軽油 1.2号						TZ006702002 土木単価 P106
★ガソリン ﾚｷﾞｭﾗｰ ｽﾀﾝﾄﾞ価格						TZ006704001 土木単価 P106
【端数調整】						
[条件] [J1] = 5　施工方法 上記以外(小規模)			[J2] = 1　土質 土砂			
[J4] = 1　費用の内訳 全ての費用						

SP210110-0001

第　3 号 施工パッケージ　土砂等運搬　小規模 ﾊﾞｯｸﾎｳ山積0.28m3(平積0.2m3) 土砂
(6.0km以下 DID区間無　,ﾀｲﾔ損耗費(良好)含む　)　1　m3 当り
(Ⅱ-1-②-1　,　)

名　称・規　格	金額構成比(%)	金　額	構成比(%)	基準地区単価	積算地区単価	明細単価番号 基　準
【機械】						
ダンプトラック ｵﾝﾛｰﾄﾞ･ﾃﾞｨｰｾﾞﾙ 4ｔ積級						TM103000221 機械経費 P2-19
【労務】						
運転手(一般)						TR0115 土木単価 P1
【材料】						
★軽油 1.2号						TZ006702002 土木単価 P106
【端数調整】						
[条件] [J1] = 2　土砂等発生現場 小規模			[J2] = 5　積込機種･規格 ﾊﾞｯｸﾎｳ山積0.28m3(平積0.2m3)			
[J3] = 1　土質 土砂(岩塊･玉石混り土含む) [JD] = 8　運搬距離 6.0km以下			[J4] = 1　DID区間の有無 DID区間無			

SP430510-0001

第　4 号 施工パッケージ　　舗装版切断　ｱｽﾌｧﾙﾄ舗装版 15cm以下

1　　m 当り

(Ⅳ-3-③-1　　,　　)

名　称・規　格	金額構成比(%)	金　額	構成比(%)	基準地区単価	積算地区単価	明細単価番号 基　準
【機械】						
コンクリートカッタ[ﾊﾞｷｭｰﾑ式･湿式] 径φ56cm 切削深20cm級						TM11001212 機械経費 P2-83
その他(機械)						
【労務】						
特殊作業員						TR0101 土木単価 P1
土木一般世話役						TR0125 土木単価 P1
普通作業員						TR0102 土木単価 P1
その他(労務)						
【材料】						
★コンクリートカッタ （ブレード） 径22ｲﾝﾁ						TZ006540003 土木単価 P107
★ガソリン ﾚｷﾞｭﾗｰ ｽﾀﾝﾄﾞ価格						TZ006704001 土木単価 P106
その他(材料)						
【端数調整】						
[条件] [J1] = 1　舗装版種別 ｱｽﾌｧﾙﾄ舗装版			[J2] = 1　ｱｽﾌｧﾙﾄ舗装版厚 15cm以下			
[J5] = 1　費用の内訳 全ての費用						

小鹿野町

SP210720-0001

第　5 号 施工パッケージ　　舗装版破砕積込(小規模土工)

1　m2 当り

(Ⅱ-1-③-1　　,　　)

名　称・規　格	金額構成比(%)	金　額	構成比(%)	基準地区単価	積算地区単価	明細単価番号 基　準
【機械】						
小型バックホウ 排対型:2次基準 ｸﾛｰﾗ型 山積0.13m3(平積0.10m3)						TM502000521 機械経費 P2-7
【労務】						
運転手(特殊)						TR0114 土木単価 P1
【材料】						
★軽油 1.2号						TZ006702002 土木単価 P106
【端数調整】						
[条件] [J1] = 1　費用の内訳 全ての費用						

SP410260-0003

第　6 号 施工パッケージ　表層(車道･路肩部) 1層当り仕上厚50㎜ 密粒度ｱｽｺﾝ(13)
(平均幅員1.4m未満　,ﾌﾟﾗｲﾑｺｰﾄ 締固密度2.35)　1　m2 当り
(Ⅳ-1-②-1　,　)

名　称・規　格	金額構成比(%)	金　額	構成比(%)	基準地区単価	積算地区単価	明細単価番号 基　準
【機械】						
振動ローラ(舗装用) ﾊﾝﾄﾞｶﾞｲﾄﾞ式 運転質量0.5～0.6ｔ						TM10800412 機械経費 P2-67
振動コンパクタ[前進型] 機械質量40～60kg						TM10800712 機械経費 P2-69
その他(機械)						
【労務】						
特殊作業員						TR0101 土木単価 P1
普通作業員						TR0102 土木単価 P1
土木一般世話役						TR0125 土木単価 P1
その他(労務)						
【材料】						
★アスファルト混合物 密粒度アスコン(13)						TZ004100004 土木単価 P46
★アスファルト乳剤 PK-3 ﾌﾟﾗｲﾑｺｰﾄ用						TZ004130002 土木単価 P49
★ガソリン ﾚｷﾞｭﾗｰ ｽﾀﾝﾄﾞ価格						TZ006704001 土木単価 P106
★軽油 1.2号						TZ006702002 土木単価 P106
その他(材料)						
【端数調整】						
[条件] [J2] = 50.000　㎜　1層当り平均仕上り厚			[J1] = 1　平均幅員 1.4m未満 平均仕上厚50㎜以下			
[A1] = 2　材料 密粒度ｱｽｺﾝ(13) [J6] = 1　費用の内訳 全ての費用			[J4] = 3　瀝青材料種類 ﾌﾟﾗｲﾑｺｰﾄ PK-3			

SP227010-0001

第　7 号 施工パッケージ　殻運搬 ｺﾝｸﾘｰﾄ(鉄筋)構造物とりこわし　機械積込
(8.0km以下 DID区間無　,ﾀｲﾔ損耗費(良好)含む　)　1　m3 当り
(Ⅱ-2-25-1　,　)

名　称・規　格	金額構成比(%)	金　額	構成比(%)	基準地区単価	積算地区単価	明細単価番号 基　準
【機械】						
ダンプトラック ｵﾝﾛｰﾄﾞ･ﾃﾞｨｰｾﾞﾙ 10ｔ積級						TM103000521 機械経費 P2-19
【労務】						
運転手(一般)						TR0115 土木単価 P1
【材料】						
★軽油 1.2号						TZ006702002 土木単価 P106
【端数調整】						
[条件] [J1] = 2　殻発生作業 ｺﾝｸﾘｰﾄ(鉄筋)構造物とりこわし			[J2] = 1　積込工法区分 機械積込			
[J3] = 1　DID区間の有無 DID区間無 [JJ] = 1　費用の内訳 全ての費用			[JE] = 4　運搬距離 8.0km以下			

小鹿野町

SP227010-0002

第　8 号 施工パッケージ　殻運搬 舗装版破砕　機械積込(小規模土工)
(4.5km以下 DID区間無　,ﾀｲﾔ損耗費(良好)含む　)　1　m3 当り
(Ⅱ-2-25-1　,　)

名　称・規　格	金額構成比(%)	金　額	構成比(%)	基準地区単価	積算地区単価	明細単価番号 基　準
【機械】						
ダンプトラック ｵﾝﾛｰﾄﾞ･ﾃﾞｨｰｾﾞﾙ 2ｔ積級						TM103000121 機械経費 P2-19
【労務】						
運転手(一般)						TR0115 土木単価 P1
【材料】						
★軽油 1.2号						TZ006702002 土木単価 P106
【端数調整】						
[条件] [J1] = 3　殻発生作業 舗装版破砕			[J2] = 4　積込工法区分 機械積込(小規模土工)			
[J3] = 1　DID区間の有無 DID区間無 [JJ] = 1　費用の内訳 全ての費用			[JC] = 7　運搬距離 4.5km以下			

小鹿野町

SP210080-0001

第　9 号 施工パッケージ　　基面整正

1　m2 当り

(Ⅱ-1-③-1　　,　　)

名　称・規　格	金額構成比(%)	金　額	構成比(%)	基準地区単価	積算地区単価	明細単価番号 基　準
【労務】						
普通作業員						TR0102 土木単価 P1
【端数調整】						

SP222950-0001

第 10 号 施工パッケージ　現場打ち集水桝･街渠桝(本体) 人力打設　0.38m3を超え0.40m3以下
(18-8-25(20)高60%　,一般･特殊養生(練炭)　)　1　箇所 当り
(Ⅱ-2-⑩-45　,　)

名称・規格	金額構成比(%)	金額	構成比(%)	基準地区単価	積算地区単価	明細単価番号 基準
【機械】						
★バックホウ(クローラ)[標準] 山積0.8m3(平積0.6m3)						TL001010007 土木単価 P124
【労務】						
型枠工						TR0133 土木単価 P1
普通作業員						TR0102 土木単価 P1
土木一般世話役						TR0125 土木単価 P1
特殊作業員						TR0101 土木単価 P1
その他(労務)						
【材料】						
★生コンクリート 18-8-25(20) 高炉 【60%以下】						TZ002012001 土木単価 P27
★軽油 1.2号						TZ006702002 土木単価 P106
その他(材料)						
【端数調整】						
[条件] [N1] = 17 ｺﾝｸﾘｰﾄ規格 18-8-25(20) 高炉 W/C60%以下 [J4] = 2 ｺﾝｸﾘｰﾄ打設工法 人力打設 [N3] = 1 生ｺﾝ夜間割増 夜間割増なし			[J2] = 10 1箇所当りｺﾝｸﾘｰﾄ使用量 0.38m3を超え0.40m3以下 [J3] = 1 養生工の種類 一般養生･特殊養生(練炭) [N4] = 1 生ｺﾝ小型車割増 小型車割増なし			

SP240060-0002

第　11 号 施工パッケージ　　モルタル練　普通 1:3

1　　m3 当り

(Ⅱ-4-①-1　　,　　)

名　称・規　格	金額構成比(%)	金　額	構成比(%)	基準地区単価	積算地区単価	明細単価番号 基　準
【労務】						
普通作業員						TR0102 土木単価 P1
【材料】						
★セメント（普通ポルトランド） 25kg袋入						TZ002002006 土木単価 P26
★コンクリート用骨材 砂 洗い細目						TZ002104002 土木単価 P3
【端数調整】						
[条件] [J1] = 1　ｾﾒﾝﾄ種類 普通			[J2] = 3　混合比 1:3			
[J3] = 1　費用の内訳 全ての費用						

SP226170-0001

第 12 号 施工パッケージ　現場打基礎コンクリート　基礎砕石有
(18-8-25(20)高　,一般･特殊養生(練炭)　)　1　m3 当り
(Ⅱ-2-③-1　,　)

名称・規格	金額構成比(%)	金額	構成比(%)	基準地区単価	積算地区単価	明細単価番号 基準
【機械】						
★バックホウ(クローラ)[標準･ｸﾚｰﾝ機能付] 山積0.8m3(平積0.6m3)2.9t吊						TL001010004 土木単価 P125
★バックホウ(クローラ)[標準] 山積0.8m3(平積0.6m3)						TL001010007 土木単価 P124
【労務】						
型枠工						TR0133 土木単価 P1
普通作業員						TR0102 土木単価 P1
土木一般世話役						TR0125 土木単価 P1
特殊作業員						TR0101 土木単価 P1
その他(労務)						
【材料】						
★生コンクリート 18-8-25(20) 高炉						TZA04220150 土木単価 P26
★軽油 1.2号						TZ006702002 土木単価 P106
その他(材料)						
【端数調整】						
[条件] [N1] = 4　生ｺﾝｸﾘｰﾄ規格 18-8-25(20) 高炉 [J2] = 1　養生工の種類 一般養生･特殊養生(練炭) [N4] = 1　生ｺﾝ小型車割増 小型車割増なし			[J5] = 1　基礎砕石の有無 基礎砕石有り [N3] = 1　生ｺﾝ夜間割増 夜間割増なし			

ローカルマスター一覧表

名　称・規　格	数　量	単位	単　価	金　額	明細単価番号 基　準
防護柵（横断･転落防止柵） 現場発生品使用		m			L0001
建築用コンクリートブロック 350*190*120 物価資料		個			L0002
グレーチング 995*390*100、T-20 物価資料		枚			L0003
グレーチング（ますぶた） 607*607*55、T-20、細目 物価資料		組			L0004
防音シート 40×2×1990		本			L0005

位　置　図

N
工事箇所
日建木材
農協出荷所
十輪寺
上二丁目
上二丁目会館
不動尊
小鹿野町
西秩父商工会館
保健センター
駐車場
小鹿野中央病院
町営
南町裏団地
小鹿野文化センター
小鹿野町民
体育館
小鹿野中学校
体育館
六所稲荷神社
町営
イワフ下団地
小鹿野町高齢者事業団
北町長団地

数 量 総 括 表

工事区分 (LEVEL1)	工　種 (LEVEL2)	種　別 (LEVEL3)	細　別 (LEVEL4)	規　格 (LEVEL5)	単位	数位	設計数量	積算数量	摘　要
道路改良	道路土工	作業土工	床 掘	土砂	m^3	10	24.1	20	
			埋戻し	発生土	m^3	10	8.5	10	
		残土処理工	残土処理		m^3	10	14.6	10	
	構造物撤去工	構造物取壊し工	コンクリート構造物撤去処分	有筋	m^3	1	1.2	1	
				無筋	m^3	0.1	0.27	0.3	
			As舗装版切断	t=15cm以下	m	1	39.1	39	
			As舗装版破砕	t=15cm以下	m^2	1	27.9	28	
			殻運搬処分	As廃材	m^3	0.1	1.39	1.4	
	排水構造物工	側溝工	長尺U型側溝	300×300	m	1	26.0	26	
				300×300、グレーチング	m	1	10.0	10	
		集水桝工	現場打ち集水桝	□500×500	基	1	1.0	1	
	防護柵工	防護柵復旧工	木柵撤去・再設置	有物使用	m	1	9.0	9	
			宅地擁壁新設	ｺﾝｸﾘｰﾄﾌﾞﾛｯｸ 390×190×120	m	1	5.6	6	
	舗装工	舗装復旧工	下層路盤	再生砕石RC-40 t=12cm	m^2	1	11.4	11	
			上層路盤	粒調砕石M-30 t=10cm	m^2	1	11.4	11	
			表層	密粒度As(13) t=5cm	m^2	1	11.4	11	

計　算　調　書

工　種	道 路 土 工	種　別	作業土工・残土処理工
（ レベル2 ）		（ レベル3 ）	

■ 別紙 数量計算書 参照

2. 床　掘（ 土砂 ）

別計

V = 22.78 + 1.29 = 24.07 m^3

2. 埋 戻 し（ 発生土 ）

別計

V = 7.92 + 0.57 = 8.49 m^3

4. 残土処理

埋戻可能土量　必要土量

V = 24.07 − 9.43 = 14.64 m^3

○ 埋戻し可能土量（ 地山量 ）

床掘土量

V = 24.07 = 24.07 m^3

○ 埋戻し必要土量

埋戻土量

V = 8.49 = 8.49 m^3

・必要土量（ 地山量 ）　V = 8.49 × 1／0.90 （ C = 0.90 ） = 9.43 m^3

道路土工

作業土工　（ 床堀 ）

計　算　書

測点番号	距離	横断面積 ~~幅　員~~	平均 横断面積 ~~幅　員~~	立方米 ~~平方米~~	備考
BP		0.62			
	10.000		0.64	6.40	
+ 10.000		0.66			
	10.000		0.64	6.40	
No.		0.61			
	10.000		0.62	6.20	
+ 10.000		0.63			
	6.000		0.63	3.78	
EP		0.63			
	36.000		合計	22.78	

道路土工

作業土工　（ 埋戻し ）

計　算　書

測点番号	距離	横断面積 ~~幅 員~~	平均 横断面積 ~~幅 員~~	立方米 ~~平方米~~	備考
BP		0.22			
	10.000		0.21	2.10	
+ 10.000		0.19			
	10.000		0.22	2.20	
No.		0.24			
	10.000		0.23	2.30	
+ 10.000		0.22			
	6.000		0.22	1.32	
EP		0.22			
	36.000		合計	7.92	

土 工 計 算 書

名　　称	U型側溝流末部	1.0 式 当り

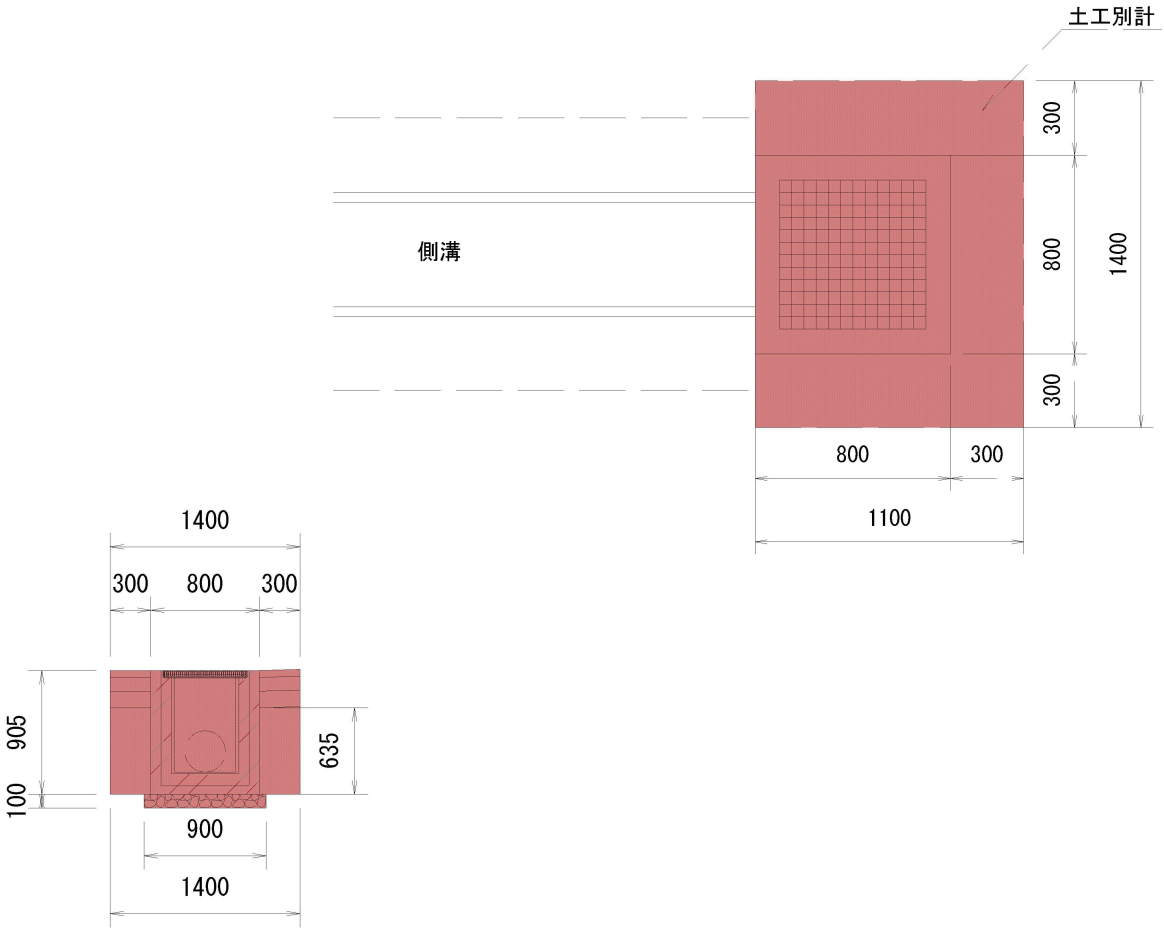

種　別	規　格	算　式	数　量
床堀	断面積	A = 1.40 ＊ 0.91 + 0.90 ＊ 0.10	1.36 ㎡
		V = 1.36 ＊ 1.10	1.50 m^3
	控除分(既設桝)	V = (撤去工調書参照)	0.21 m^3
		合計	1.29 m^3
埋戻し	断面積	A = 0.64 ＊ 0.30	0.19 ㎡
		V = 0.19 ＊ (0.80 + 1.40 + 0.80)	0.57 m^3

計　算　調　書

工　種	構造物撤去工	種　別	構造物取壊し工
（ レベル2 ）		（ レベル3 ）	

■ 別紙 撤去工平面図及び撤去工計算書 参照

1. コンクリート構造物取壊し（有筋）

1）既設ブロック及び基礎	L =	5.60	+	0.50	=	6.10	m
				推定断面積			
	V =	6.10	×	0.20	=	1.22	m^3

2. コンクリート構造物取壊し（無筋）

1）既設集水桝	V =	(0.65*0.65*0.85)-(0.45*0.45*0.75)			=	0.21	m^3
	V =	0.21	×	1基	=	0.21	m^3
2）既設桝補強コンクリート	A =	(0.90*0.90)	-	(0.45*0.45)	=	0.61	㎡
				推定厚さ			
	V =	0.61	×	0.10	=	0.06	m^3
				計	=	0.27	m^3

3. As舗装版切断（t=15cm以下）

		縦断方向		横断方向（起点）			
1）側溝部	L =	36.00	+	0.87	=	36.87	m
2）集水桝部	L =				=	2.20	m
				計	=	39.07	m

4. As舗装版破砕（t=15cm以下）

1）側溝部	A =	（別紙計算書より）			=	27.22	㎡
				推定厚さ			
	V =	27.22	×	0.05	=	1.36	m^3
2）集水桝部	A =	2.20	×	0.30	=	0.66	㎡
				推定厚さ			
	V =	0.66	×	0.05	=	0.03	m^3
				平積　計	=	27.88	㎡

立積　計　　=　　1.39　m^3

5.　殻運搬処分　（Co廃材（有筋））

V =　　=　　1.22　m^3

単位体積重量

（処分量合計）　1.22　×　2.50　(t/m3)　=　2.87　t

6.　殻運搬処分　（Co廃材（無筋））

V =　　=　　0.27　m^3

単位体積重量

（処分量合計）　0.27　×　2.50　(t/m3)　=　0.64　t

9.　殻運搬処分　（As廃材）

V =　　=　　1.39　m^3

単位体積重量

（処分量合計）　1.39　×　2.35　(t/m3)　=　3.28　t

構造物撤去工

As舗装版破砕

計　算　書

測点 番号	距離	~~横断面積~~ 幅員	平均 ~~横断面積~~ 幅員	~~立方米~~ 平方米	備考
BP		0.87			
	10.000		0.87	8.70	
+ 10.000		0.87			
	10.000		0.72	7.20	
No.		0.57			
	10.000		0.67	6.70	
+ 10.000		0.77			
	6.000		0.77	4.62	
EP		0.77			
	36.000		合計	27.22	

計　算　調　書

工　種	防護柵工	種　別	防護柵復旧工
（ レベル2 ）		（ レベル3 ）	

■ 別紙図面　防護柵構造図 参照

1.　木柵撤去・再設置（有物使用）

1スパン当たり

L ＝　1.50　×　6スパン　＝　9.00　m

2.　宅地擁壁新設（コンクリートブロック、390×190×120）

L ＝　＝　5.60　m

※ フェンス再設置（有物使用）を含む。

材 料 計 算 書

名　　称	宅地擁壁（コンクリートブロック）	10.0 m 当り

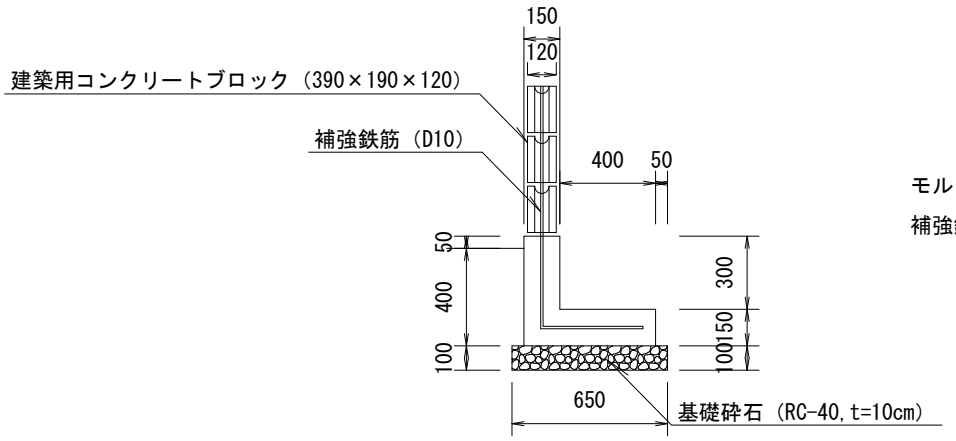

モルタル充填　0.015m3/m

補強鉄筋　0.56kg/m

種　　別	規　　格	算　　式	数　　量
建築用ｺﾝｸﾘｰﾄﾌﾞﾛｯｸ	390×190×120	N = 10.0 / 0.0741	134.95　個
補強鉄筋	D10	W = 0.56 * 10.0	5.60　kg
モルタル充填		V = 0.015 * 10.0	0.15　m3
基礎コンクリート	18-8-25	V = ((0.15 * 0.45)+(0.40 * 0.15)) * 10.0	1.28　m3
基礎砕石	RC-40	A = 0.65 * 10.0	6.50　㎡
基面整正		A = 0.65 * 10.0	6.50　㎡
		※ ｺﾝｸﾘｰﾄﾌﾞﾛｯｸ1個当たり面積	
		0.39 * 0.19 = 0.0741	

計　算　調　書

工　種	舗装工	種　別	舗装復旧工
（ レベル2 ）		（ レベル3 ）	

■ 別紙 数量計算書 参照

【舗装復旧工】

1. 下層路盤（再生切込砕石RC-40, t=12cm）

別計

A = 10.80 + 0.57 = 11.37 ㎡

2. 上層路盤（粒調砕石M-30, t=10cm）

A = 10.80 + 0.57 = 11.37 ㎡

3. 表層（密粒度As(13), t=5cm）

A = 10.80 + 0.57 = 11.37 ㎡

舗装工 舗装復旧工	下層路盤 上層路盤 表層	計　算　書			
測　点 番　号	距　離	~~横断面積~~ 幅　員	平 ~~横断面積~~ 均 幅　員	~~立 方 米~~ 平 方 米	備　考
BP		0.30			
	10.000		0.30	3.00	
+ 10.000		0.30			
	10.000		0.30	3.00	
No.		0.30			
	10.000		0.30	3.00	
+ 10.000		0.30			
	6.000		0.30	1.80	
EP		0.30			
	36.000		合計	10.80	

舗 装 工 計 算 書

名　　称	舗装面積別計	1.0 式 当り

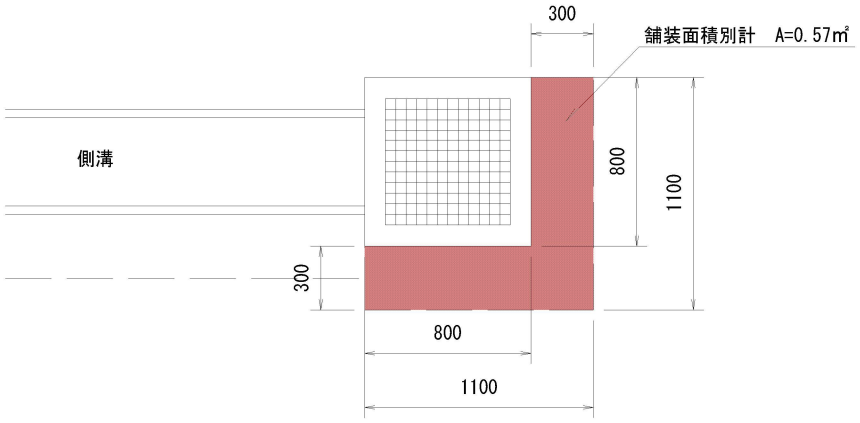

種　　別	規　　格	算　　式	数　　量
下層路盤	t=12cm	A = (1.1 * 1.1) - (0.8 * 0.8) =	0.57 ㎡
上層路盤	t=10cm	A = (1.1 * 1.1) - (0.8 * 0.8) =	0.57 ㎡
表層	t=5cm	A = (1.1 * 1.1) - (0.8 * 0.8) =	0.57 ㎡

計　算　調　書

工　種	排水構造物工	種　別	側溝工・集水桝工
（ レベル2 ）		（ レベル3 ）	

■ 別紙 材料計算書 参照

【側溝工】

1.　長尺U型側溝（車道用、300×300）

L ＝　26.00　＝　26.00　m

2.　長尺U型側溝（車道用、300×300、グレーチング）

L ＝　10.00　＝　10.00　m

【集水桝工】

1. 現場打ち集水桝

N ＝　1.00　＝　1.00　基

材　料　計　算　書

名　　称	長尺U型側溝（車道用、300×300、コンクリート蓋）	10.0 m 当り

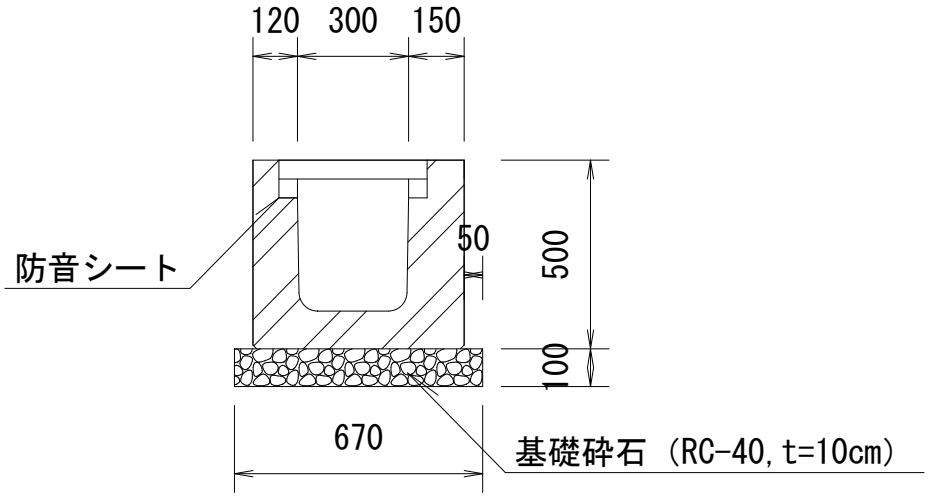

種　　別	規　　格	算　　式	数　　量
長尺U型側溝	300×300	L = 10.0 / 4.0	2.50　本
側溝蓋	600×390×100、普通	N = 10.0 / 0.6 / 2.0	8.33　枚
側溝蓋	600×390×100、網付	N = 10.0 / 0.6 / 2.0	8.33　枚
基礎砕石	RC-40	A = 0.67 * 10.0	6.70　㎡
基面整正		A = 0.67 * 10.0	6.70　㎡
防音シート	40×2×1990	N =	10.00　本

材　料　計　算　書

名　　称	長尺U型側溝（車道用、300×300、グレーチング）	10.0 m 当り

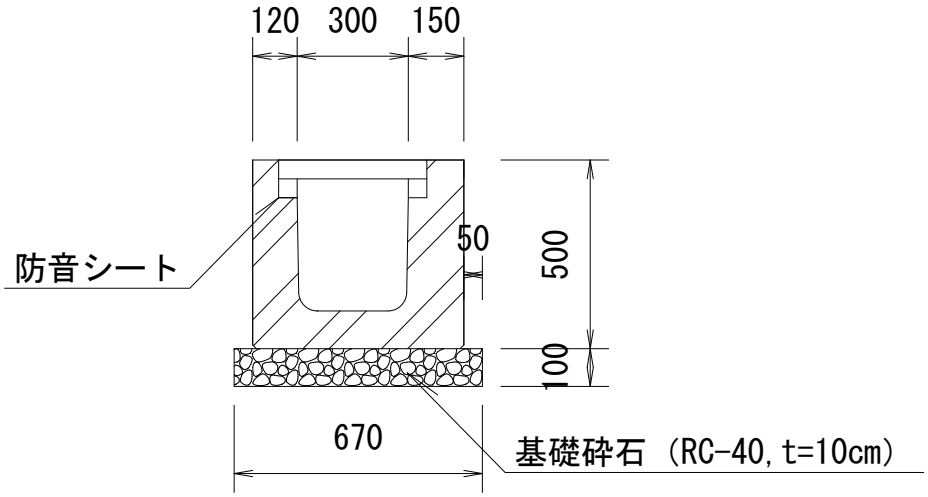

種　　別	規　　格	算　　式	数　　量
U型側溝	300×300	L = 10.0 / 4.0	2.50　本
グレーチング	995×390×100、T-20	N =	10.00　枚
基礎砕石	RC-40	A = 0.67 * 10.0	6.70　㎡
基面整正		A = 0.67 * 10.0	6.70　㎡
防音シート	40×2×1990	N =	10.00　本

材 料 計 算 書

名　　称	現場打ち集水桝	1.0 基 当り

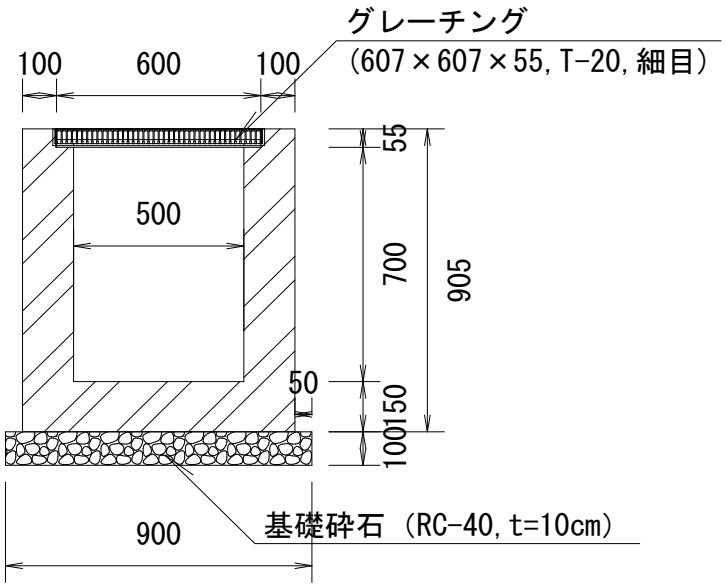

種　　別	規　　格	算　　式	数　　量
コンクリート		L = (0.80 * 0.80 * 0.905) -	
		(0.50 * 0.50 * 0.755)	0.39 m^3
型枠		A = (0.80 * 0.90 * 4) + (0.50 * 0.70 * 4)	4.28 ㎡
グレーチング	500×500用　T-20	N = (受枠含む)	1.00 組
基礎砕石	RC-40	A = 0.9 * 0.9	0.81 ㎡
基面整正		A = 0.9 * 0.9	0.81 ㎡

特　記　仕　様　書

（適用）

第１条　　この特記仕様書は、次の工事の契約日から適用する。

・工 事 名　町道104号線側溝整備工事

・工事箇所　秩父郡小鹿野町小鹿野地内

（共通事項）

第２条　　受注者は、「資源の有効な利用の促進に関する法律（資源有効利用促進法）」等に基づき、次の対象工事について、本工事に係る再生資源利用［促進］計画書を作成し、施工計画書に含め各１部提出する。また、工事完成後速やかに計画の実施状況（実績）について、再生資源利用［促進］実施書を作成し、各１部提出するとともに、これらの記録を保存する。

○再生資源利用計画書（実施書）の作成対象工事（下記のいずれかに該当する工事）

①1,000m3以上の土砂を搬入する工事

②500ｔ以上の砕石を運搬する工事

③200ｔ以上の加熱アスファルト混合物を搬入する工事

④最終請負金額100万円以上の工事

○再生資源利用促進計画書（実施書）の作成対象工事（下記のいずれかに該当する工事）

①1,000m3以上の建設発生度を搬出する工事

②アスファルト・コンクリート塊、コンクリート塊、及び建設発生木材の合計で200ｔ以上搬出する工事

③最終請負金額100万円以上の工事

２　受注者は、施工計画書に建設廃棄物の処理計画を添付する。なお、建設廃棄物の処分にあたり、排出事業者は処分業者と建設廃棄物処理委託契約を締結し、同契約書の写しを処理計画に添付する。

また、収集運搬業務を収集運搬業者に委託する場合は、別に収集運搬業者と建設廃棄物処理委託契約を締結する。

３　建設廃棄物については、「産業廃棄物処理におけるマニフェストシステムに基づく、建設廃棄物マニフェストＡ票、Ｂ２票、Ｄ票、Ｅ票を監督員に提示し、確認を受けるとともに、Ｄ票、Ｅ票の写しを提出する。また、完成検査時には原本を提示しなければならない。

（建設廃棄物の再資源化等）

第３条　　受注者は、「建設工事に係る資材の再資源化等に関する法律」（平成１２年５月３１日法律第１０４号。以下「建設リサイクル法」という。）に基づいて、特定建設資材（コンクリート、コンクリート及び鉄から成る建設資材、木材、アスファルト・コンクリート）の分別解体等及び再資源の実施について適正な措置を講ずることとする。

なお、本工事における特定建設資材の分別解体等については設計図書において、再資源化について以下の積算条件を設定しているが、費用等については契約締結時に発注者と受注者の間で確認される事項であるため、発注者が積算上条件明示した以下の事項と別の方法であった場合でも変更の対象としない。

ただし、工事発注後に明らかになった事情により、予定した条件により難い場合は、監督員と協議するものとする。

○再資源化等をする施設の名称及び所在地

特定建設資材廃棄物の種類	施設の名称	所在地
コンクリート廃材	株式会社岩田組リサイクル工場	秩父郡小鹿野町両神薄1465-3

※　上記は積算上の条件明示であり、処理施設を指定するものではない。ただし、原則として再生資源化施設へ搬出すること。

なお、受注者の提示する施設と異なる場合においても設計変更の対象としない。ただし、現場条件や数量の変更等、受注者の責によるものではない事項についてはこの限りではない。

２　受注者は、契約前に「分別解体等の計画等」について、文書で発注者に説明するものとする。

３　受注者は、特定建設資材廃棄物の再資源化等が完了したときは、建設リサイクル法第１８条第１項に基づき、以下の事項等を別紙「再資源化等報告書」に記載し、監督員に報告しなければならない。

・特定建設資材廃棄物の再資源化等が完了した年月日
・特定建設資材廃棄物の再資源化等をした施設の名称及び所在地
・特定建設資材廃棄物の再資源化等に要した費用

また、同条第１項に基づき、特定建設資材廃棄物の再資源化等の実施状況に関する記録を作成し、保存しなければならない。

なお、資源有効利用促進法等に基づく再生資源利用実施書・再生資源利用促進実施書を作成している場合は、その写しを参考資料として報告書に添付するものとする。

４　受注者は、工事の施工に当たっては、平成14年3月18日に策定した「彩の国建設リサイクル実施指針」を遵守し、建設資材廃棄物の再資源化等に努め、廃棄物の減量を図らなければならない。

（建設発生土の搬出）

第４条　　建設発生土は下記のとおり搬出するものとする。（運搬距離Ｌ＝５．５ｋｍ）

なお、搬出の手続き等は監督員の指示による。

搬出先	所在地
坂戸残土捨場（小鹿野町管理）	秩父郡小鹿野町両神薄地内

（再生資材の利用）

第５条　　下記の再生資材を備考欄の部分に利用すること。

資材名	規格	備考
再生切込砕石	RC-40	下層路盤、基礎砕石等

（埋設物事前調査）

第６条　　受注者は、施工前に地下埋設物について現地調査を実施し、調査結果を監督員に報告すること。

（施工時の交通規制について）

第７条　　本工事の交通規制は、車両通行止めで行う。交通誘導警備員が必要となった場合は、監督員と協議し、決定すること。

（県産品の積極的使用）

第８条　　調達する工事材料は、埼玉県産とするようつとめなければならない。

（法定外の労災保険の付保）

第９条　　受注者は、法定外の労災保険に付さなければならない。

（その他）

第１０条　　その他疑義のある場合には、監督員と協議するものとする。